令和8年度(2026年度)熊本県高等学校総合体育大会
ソフトボール競技組合せ

A： 運動公園ソフトボール場 A

B： 運動公園ソフトボール場 B

女子

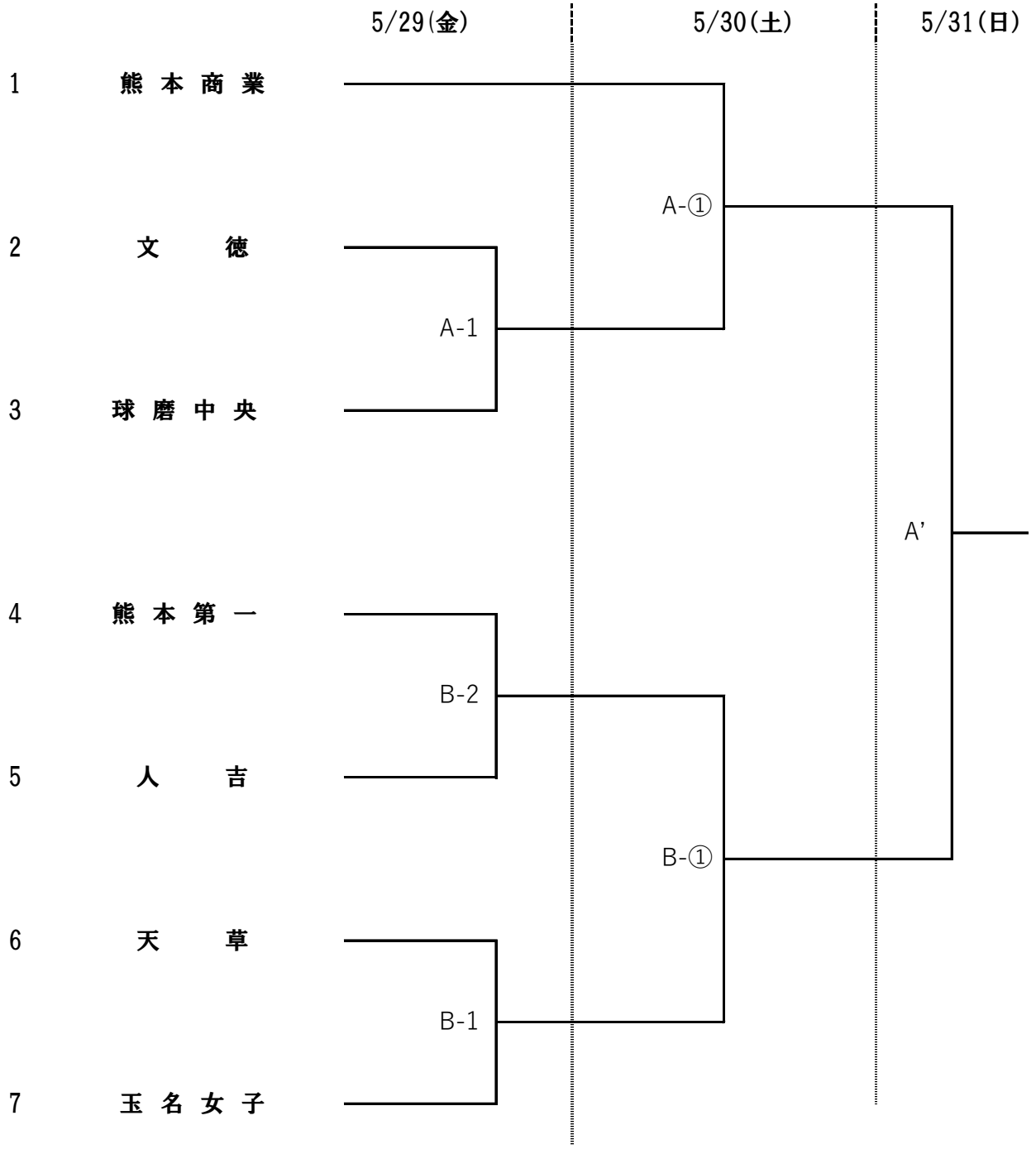

会場			5/29(金)		5/30(土)			5/31(土)	
コート		責任者	13:30	15:30	10:00			10:00	
運動公園ソフトボール場A	A	石橋・河内	A1		A①			A'	
運動公園ソフトボール場B	B	吹原・浦上	B1	B2	B②				

※雨天の場合は順延する。なお、5/29・5/30・5/31の3日間ともに雨天の場合は、

女子　6/1に1回戦準決勝、6/2に決勝を行う