令和8年度(2026年度)熊本県高等学校総合体育大会
ソフトボール競技組合せ

C：運動公園野球場 A

D：運動公園野球場 B

男子

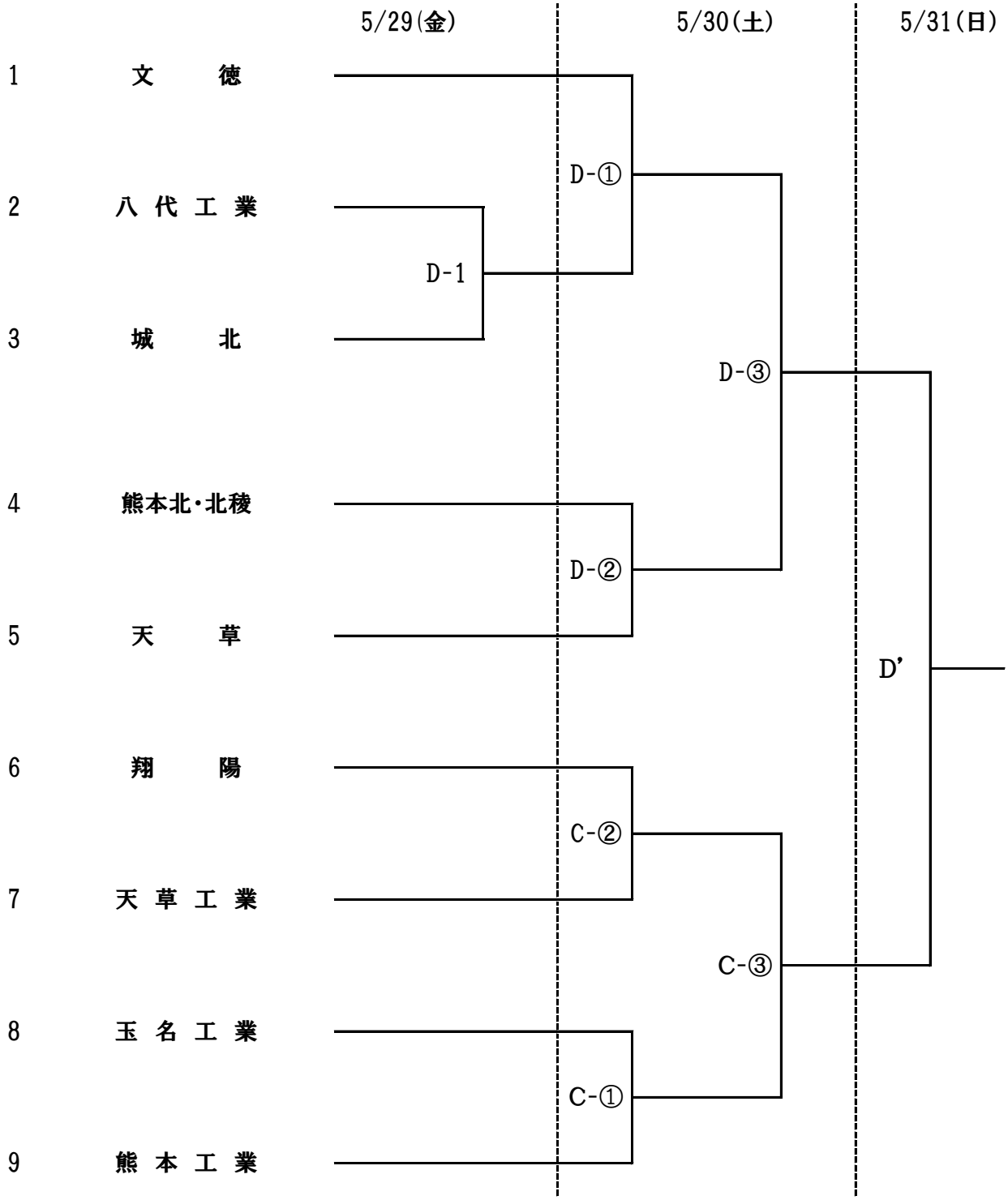

会場			5/29(金)		5/30(土)			5/31(土)	
コート		責任者	14:00		10:00	12:00	14:00	10:00	
運動公園野球場 A	C	吉本・川田			C①	C②	C③		
運動公園野球場 B	D	宮川・高田	D1		D①	D②	D③	D'	

※雨天の場合は順延する。なお、5/29・5/30・5/31の3日間ともに雨天の場合は、

男子 6/1に1，2回戦 6/2に準決勝、決勝を行う